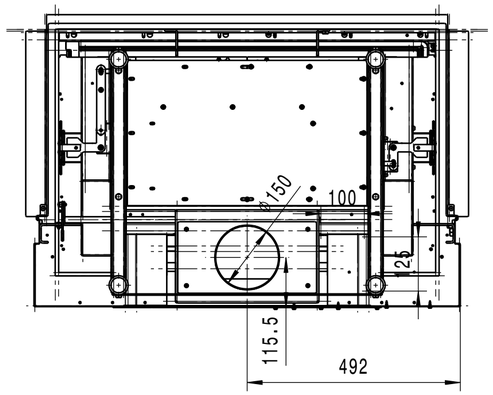
Φ150
100
25
115.5
492

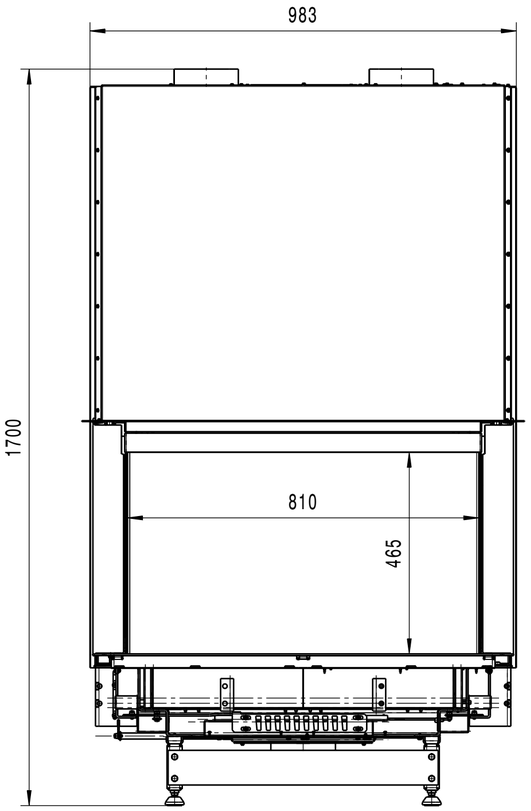
983
1700
810
465

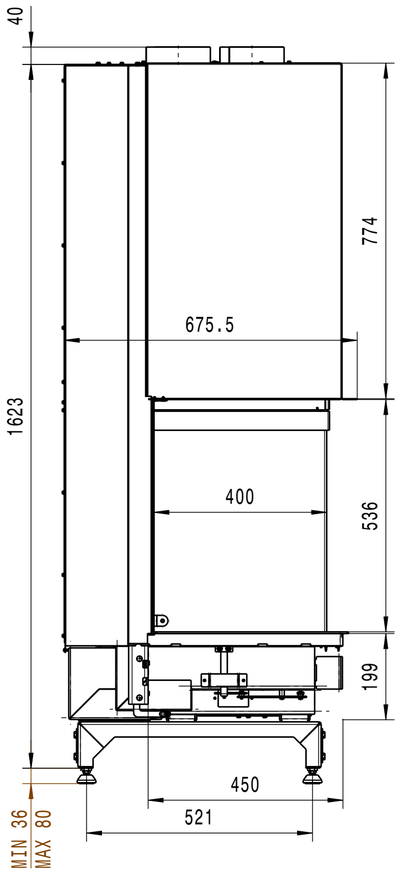
40
774
675.5
1623
400
536
199
450
521
MIN 36
MAX 80

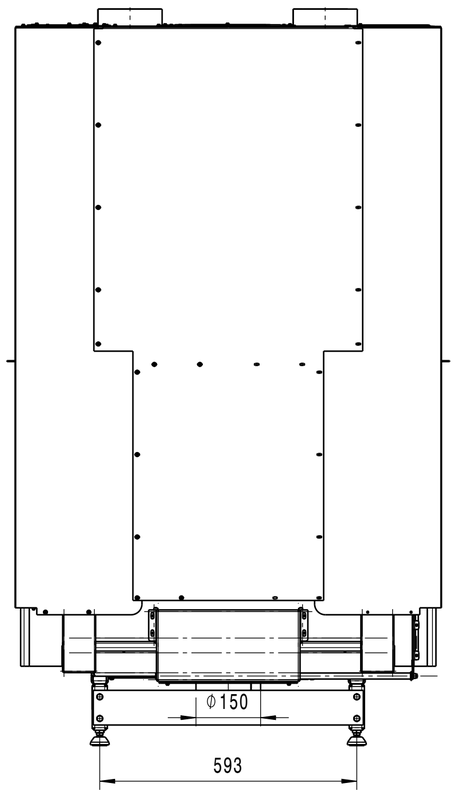
Φ150
593

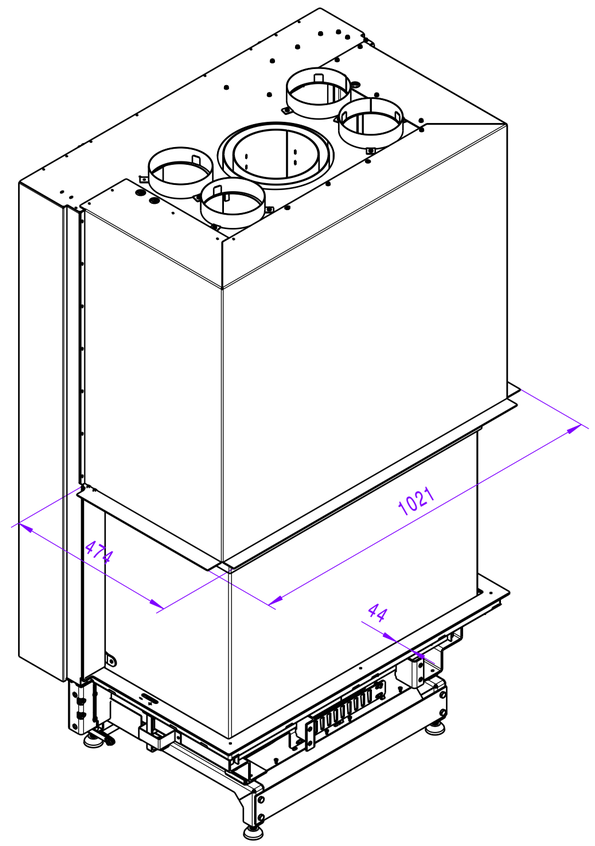
1021
474
44

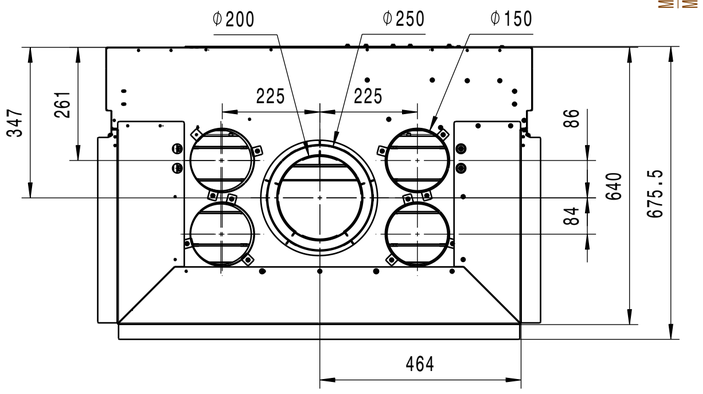
Φ200
Φ250
Φ150
225
225
347
261
86
640
84
675.5
464