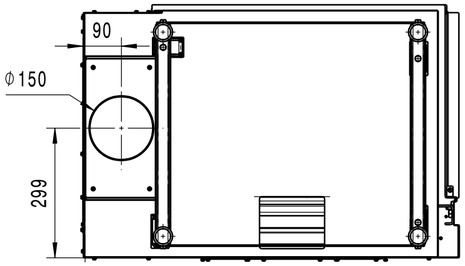
90
Φ150
299

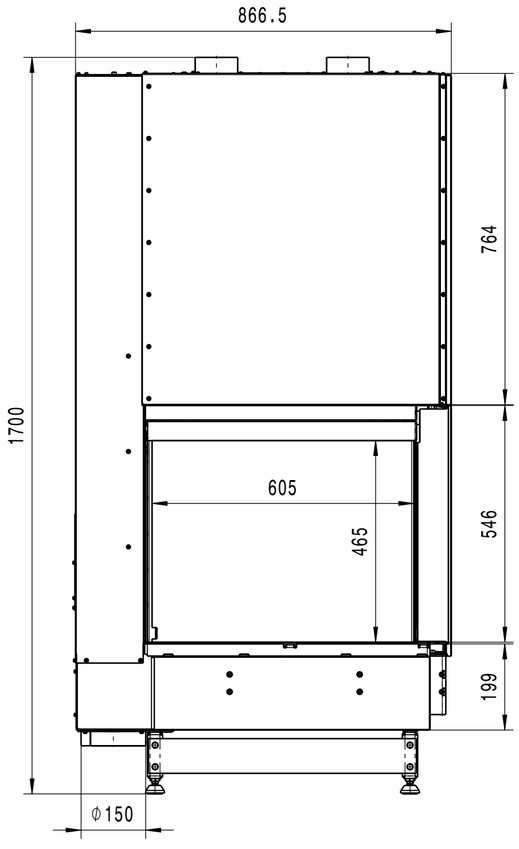
866.5
1700
764
605
465
546
199
Φ150

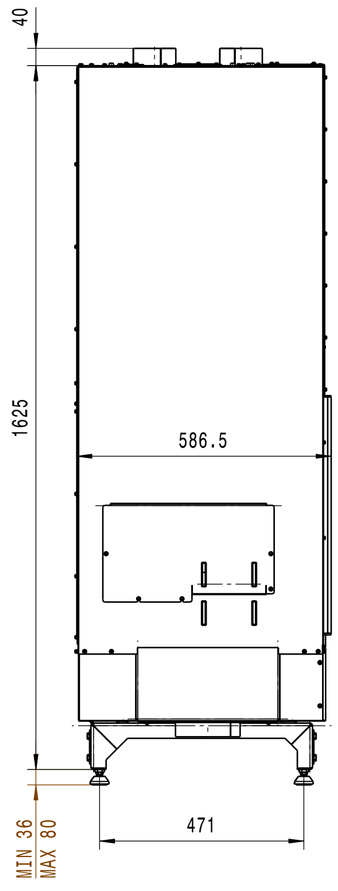
40
1625
586.5
471
MIN 36
MAX 80

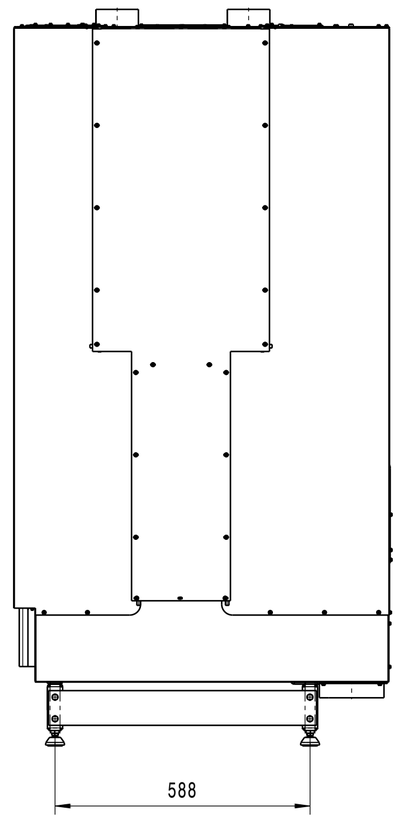
588

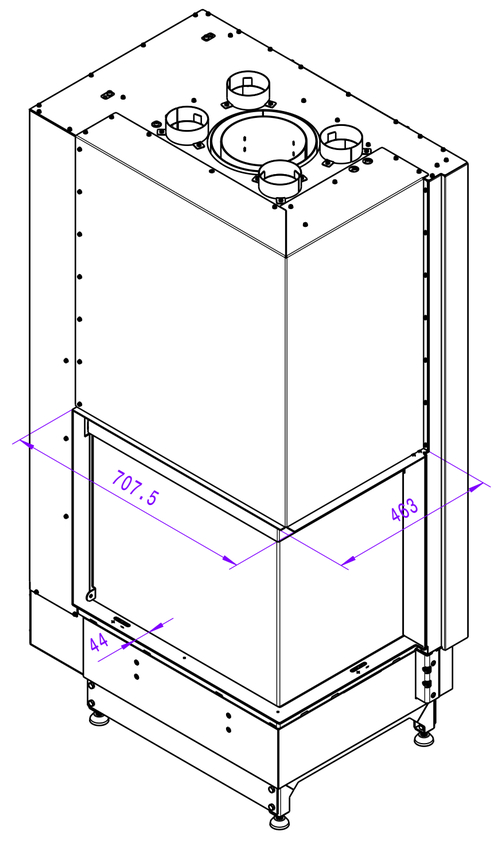
707.5
453
44

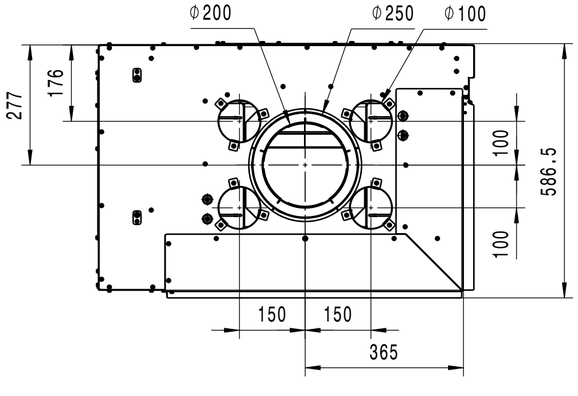
Φ200
Φ250
Φ100
277
176
100
100
586.5
150
150
365