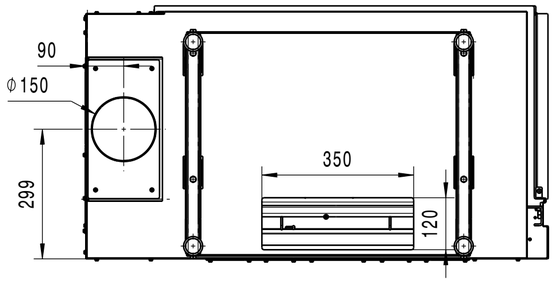
90
Φ150
350
299
120

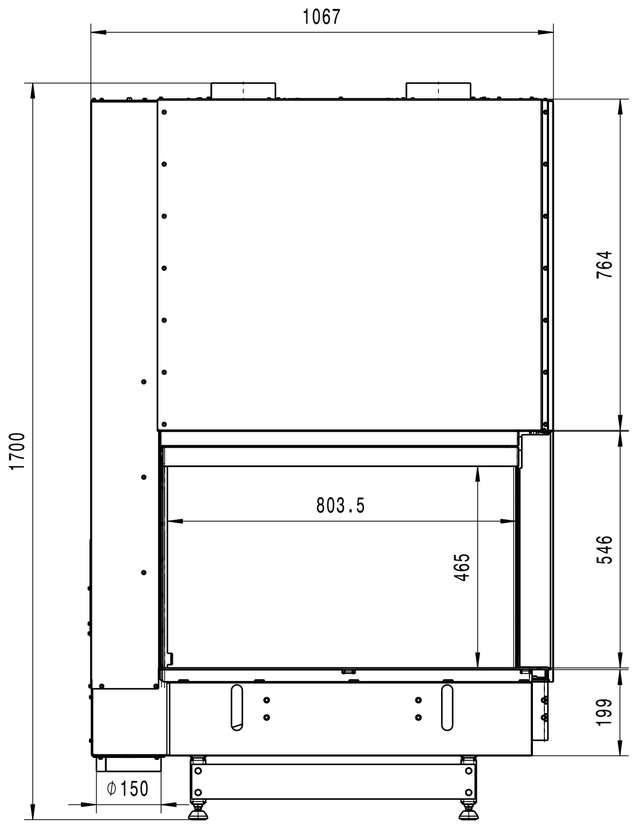
1067
1700
764
803.5
465
546
199
Φ150

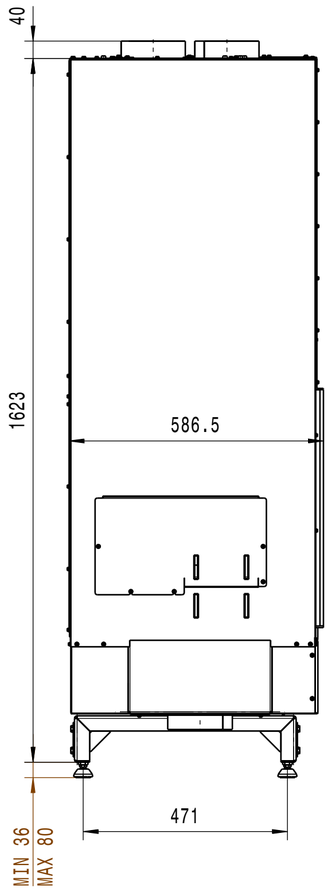
40
1623
586.5
471
MIN 36
MAX 80

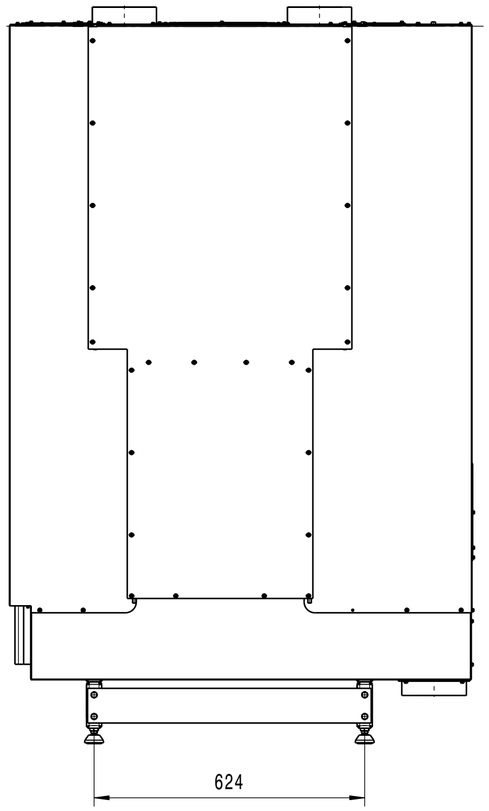
624

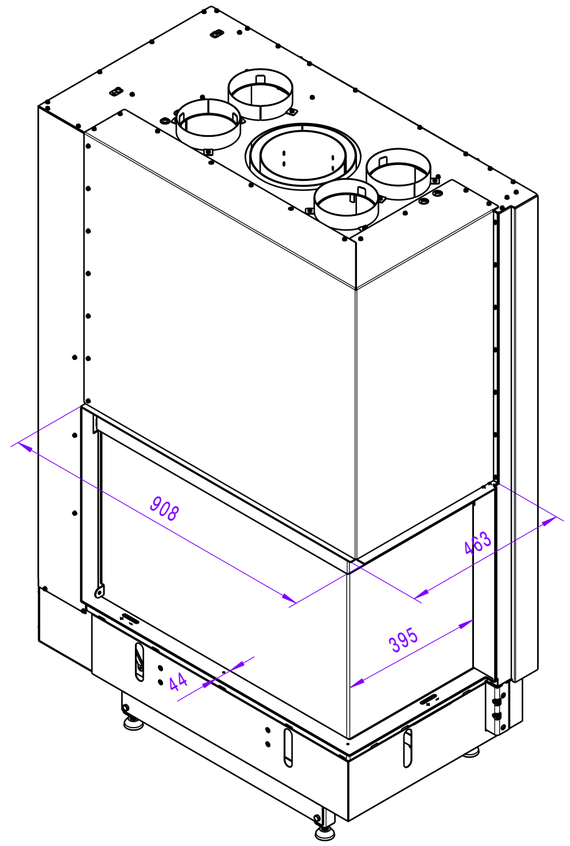
908
463
395
44

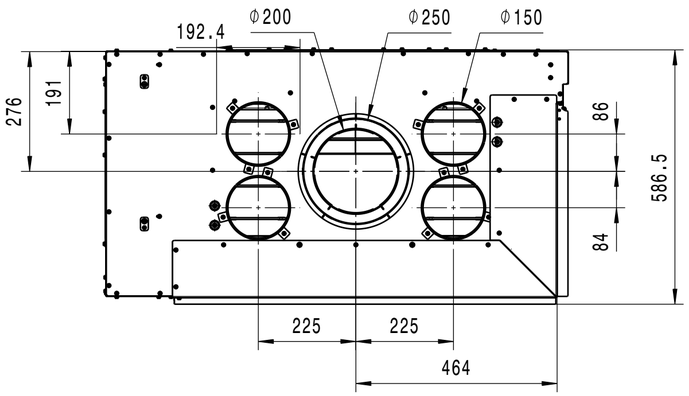
192.4
Φ200
Φ250
Φ150
276
191
86
586.5
84
225
225
464